scheda tecnica - data sheet

modello: model:	**MIRAGE MINI** **DIMM DALI**
codice: code:	**6605**
design:	**U. T. Egoluce**
anno - year:	**2012**
tipologia: tipology:	**faretto da incasso a scomparsa totale** **trimless recessed spotlight**
materiali: materials:	**metallo, diffusore in metacrilato** **metal, methacrylate diffuser**
luce: light:	**diffusa** **diffuse**
sorgente luminosa: light sources:	**/W** LED 11,9W 1811lm 4000K **/WW** LED 11,9W 1701lm 3000K
grado IP - IP grade:	**40**
peso netto - net weight:	**1,90 Kg**
finiture - finishes:	**.01 bianco** **.01 white**
optional:	**0115/EM - unità di emergenza** **0115/EM - emergency unit**
marcatura: marking:	CE
simboli costruttivi: symbols:	F IP40

Dimensioni - Dimensions

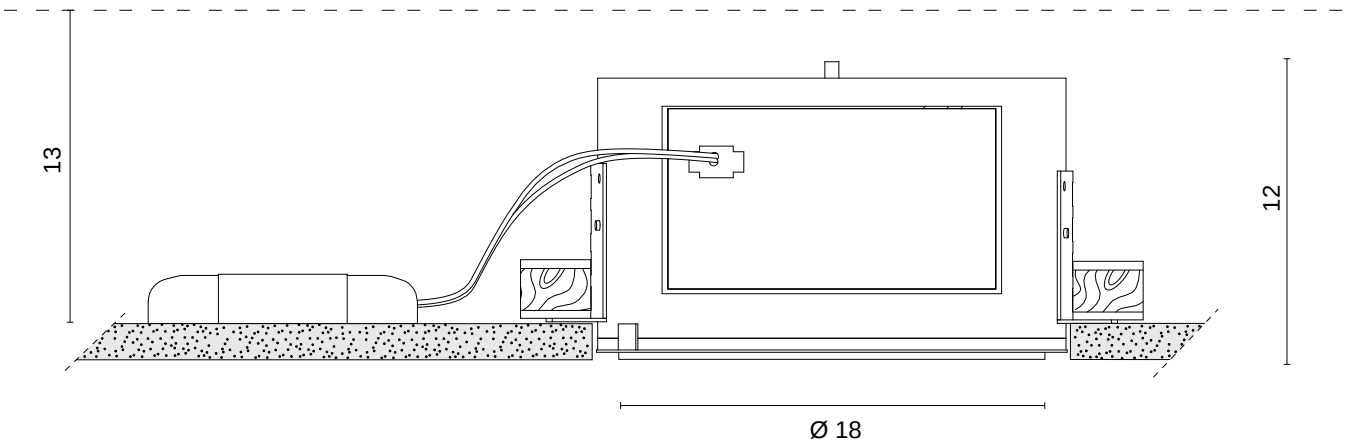

Sorgente LED e alimentatore inclusi
LED source and converter included

21,5 cm

EGOLUCE s.r.l, via I.Newton 12 - 20016 Pero - Milano
telefono +39 02 339586.1 - fax. +39 02 3535112
e-mail: info@egoluce.com - http://www.egoluce.com

La presente scheda tecnica è di proprietà di EGOLUCE srl. Tutti i diritti sono riservati. Le fotografie, le descrizioni degli apparecchi, disegni quotati ed i valori fotometrici menzionati sono a titolo indicativo e non costituiscono alcun impegno per la nostra società che si riserva di apportare, in qualsiasi momento e senza preavviso, tutte le modifiche che riterrà opportune.